ZZ	Arkusz 29
K	Arkuszy 54

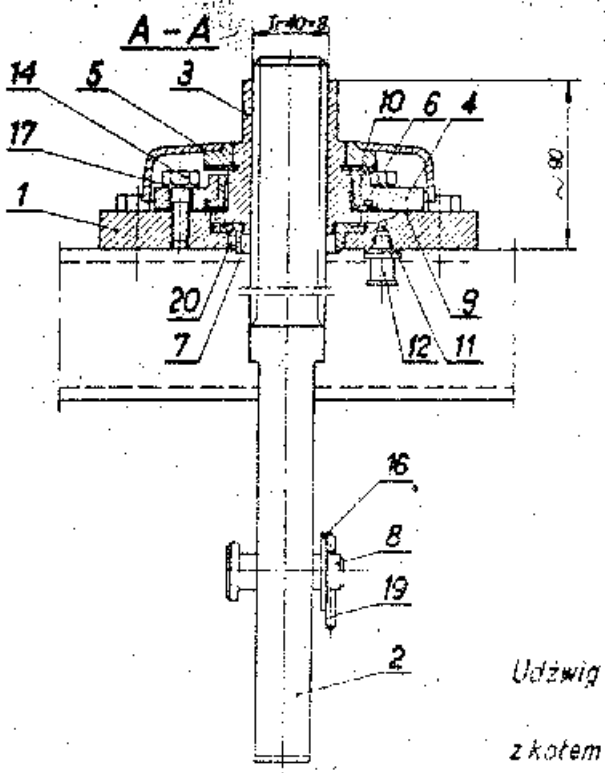

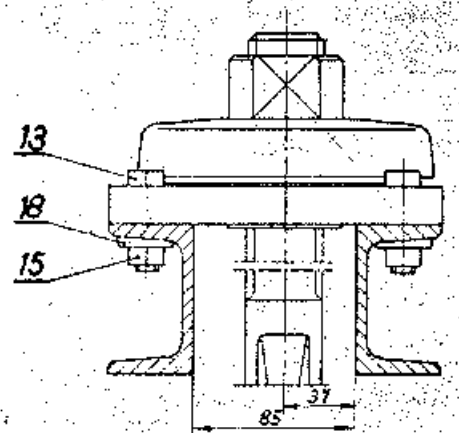

Uwagi:

1. Przy montażu wiercić 3 otwory ϕ5H7 co 120° do kołków (poz. 20).
2. Całość, z wyjątkiem gwintu śruby wyciągowej i powierzchni pracujących, malować 2 × minią i 2 × lakierem bitumicznym.
3. Powierzchnie pracujące pokryć przy montażu cienką warstwą smaru stałego.

Udźwig mechanizmu:

z kołem D=600 - Q=1000 kG

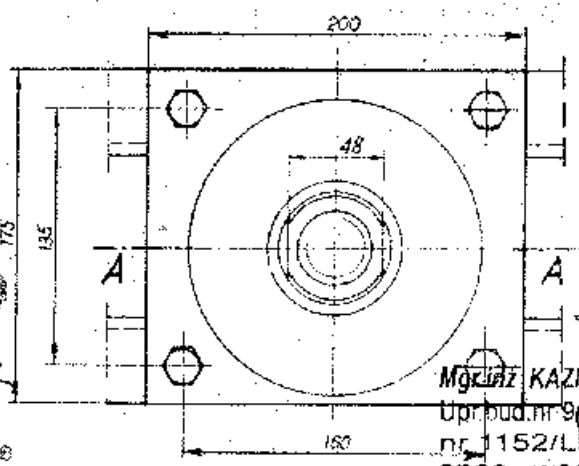

Tablica 18

Nr poz.	Nazwa lub wymiar	Materiał	Nr ark. lub normy	Ilość szt.	Jednostk. Ciężar kG	Razem Ciężar kG	Uwagi
	Ogółem (bez śruby wyciągowej) kG					9,8	
20	Kołek wgłr. 5 n 6 × 9		PN-66/M-85021	3	0,004	0,012	
19	Zawleczka 5 × 40		PN-59/M-82001	1	0,008	0,008	kazimowat
18	Podkładka klinowa 14A		PN-59/M-82009	4	0,0216	0,087	elektrolity
17	Podkładka sprężysta 17		PN-65/M-82029	5	0,0034	0,014	[illegible]
16	Podkładka 19 A		PN-67/M-82006	1	0,0301	0,030	> 12 mcf
15	Nakrętka M12		PN-58/M-82144	4	0,0151	0,061	wg PN-
14	Śruba M 10 × 30		PN-59/M-82109	5	0,0209	0,145	55/H-
13	Śruba M 12 × 45		PN-58/M-82109	4	0,0541	0,217	97008
12	Smarown. kulkowa M10/1		Kat. C.T. III/5/1	1	0,02	0,020	Nr 10 typ [illegible]
11	Uszczelka III	Fibra	Ark. 31	1	0,001	0,001	
10	Uszczelka II	Skóra	Ark. 31	1	0,01	0,01	
9	Uszczelka I	[illegible]	Ark. 31	1	0,01	0,01	
8	Sworzeń	2H13	Ark. 31	1	0,20	0,20	
7	Tuleja II	2H13	Ark. 31	1	0,20	0,20	
6	Tuleja I	2H13	Ark. 31	1	0,25	0,25	
5	Osłona	St 33X	Ark. 31	1	1,10	1,10	
4	Łożyska	St 5	Ark. 31	1	1,10	1,10	
3	Nakrętka	BK 331	Ark. 30	1	1,30	1,30	
2	Śruba wyciągowa	2H13	Ark. 30	1	patrz tabl. 19 na ark. 30		
1	Podstawa	St 3	Ark. 30	1	5,00	5,00	

ADAPTOWANO

mgr inż. Benedykt Iwanów
Upr. bud. Nr 17/1960/I-specjalność techniczno-budowlana inżynieria wodna
(Bz. Bud. Nr 17/64 poz. 65)

Sprawdzający

Mgr inż. KAZIMIERZ STELMASZCZUK
Upr. bud. nr 944/Lb/79 - wykonawcze
nr 1152/Lb/90 - projektowe
spec. wodno - melioracyjna

CENTRALNE BIURO STUDIÓW I PROJEKTÓW WODNYCH MELIORACJI W WARSZAWIE

P. O. T.		Nazwa proj. Projekty typowe zamknięć z mechanizmami	Projektował	inż. J. Konarski	
Studium	P.T.		Konstruował	techn. W. Wojciewski	
Stało	1:2,5		Kreślił	E. Czaczkowska	
Sprawdz.	5.XII.70	Załącznik: Mechanizm MS-1	Sprawdził	mgr inż. S. Kryszak	
Zatwierdz.	5.XII.70		Kier. proj.	inż. W. Adamski	

Rys. Nr 8-4